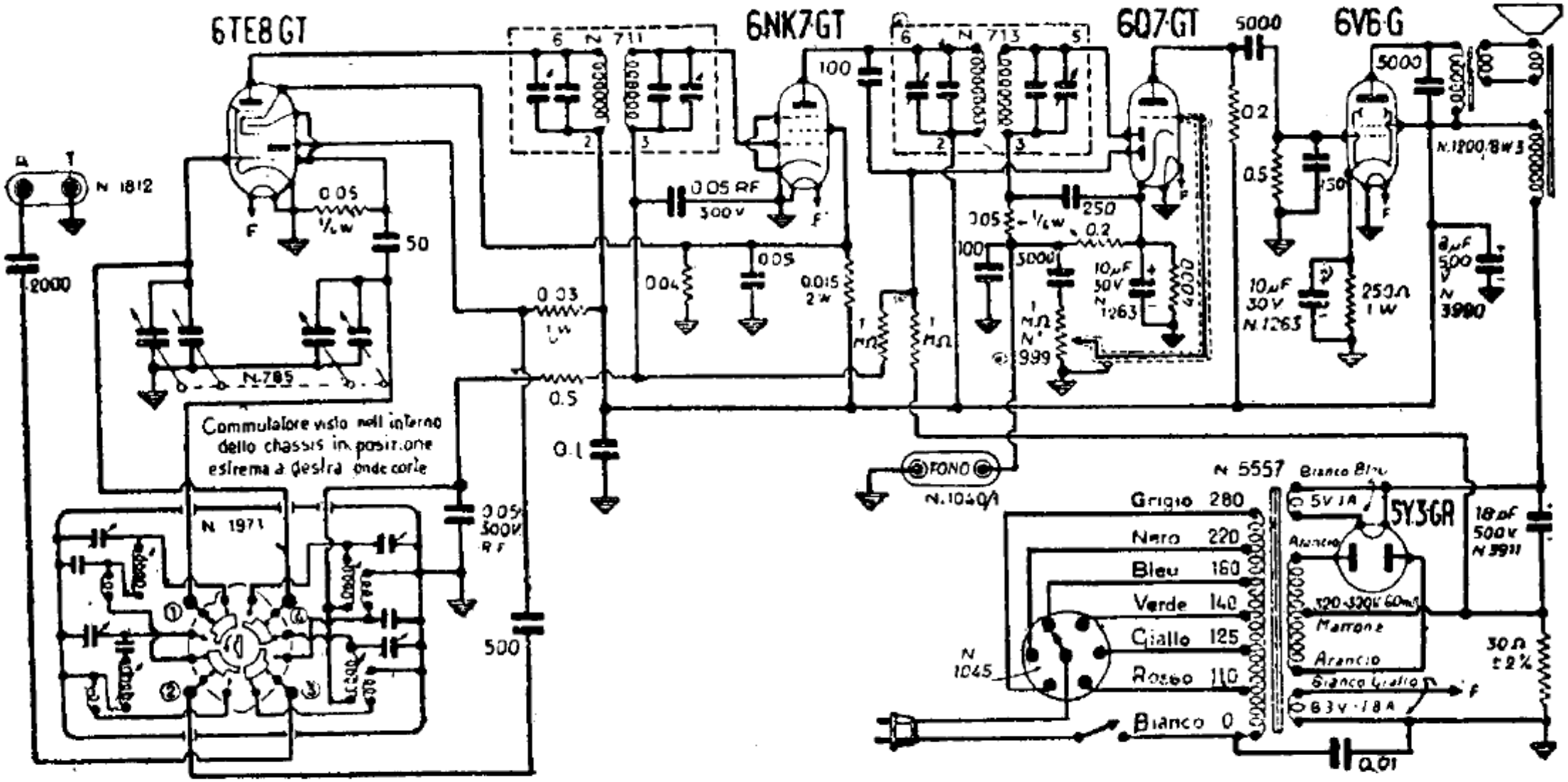

GELOSO. — Mod. G. 72 R. – R/1 a M e C; R/5 a M, C e CS R/6 a M, MC e C R/7 a M, C e L. – MF: 467 kHz. – Produzione 1946-47.